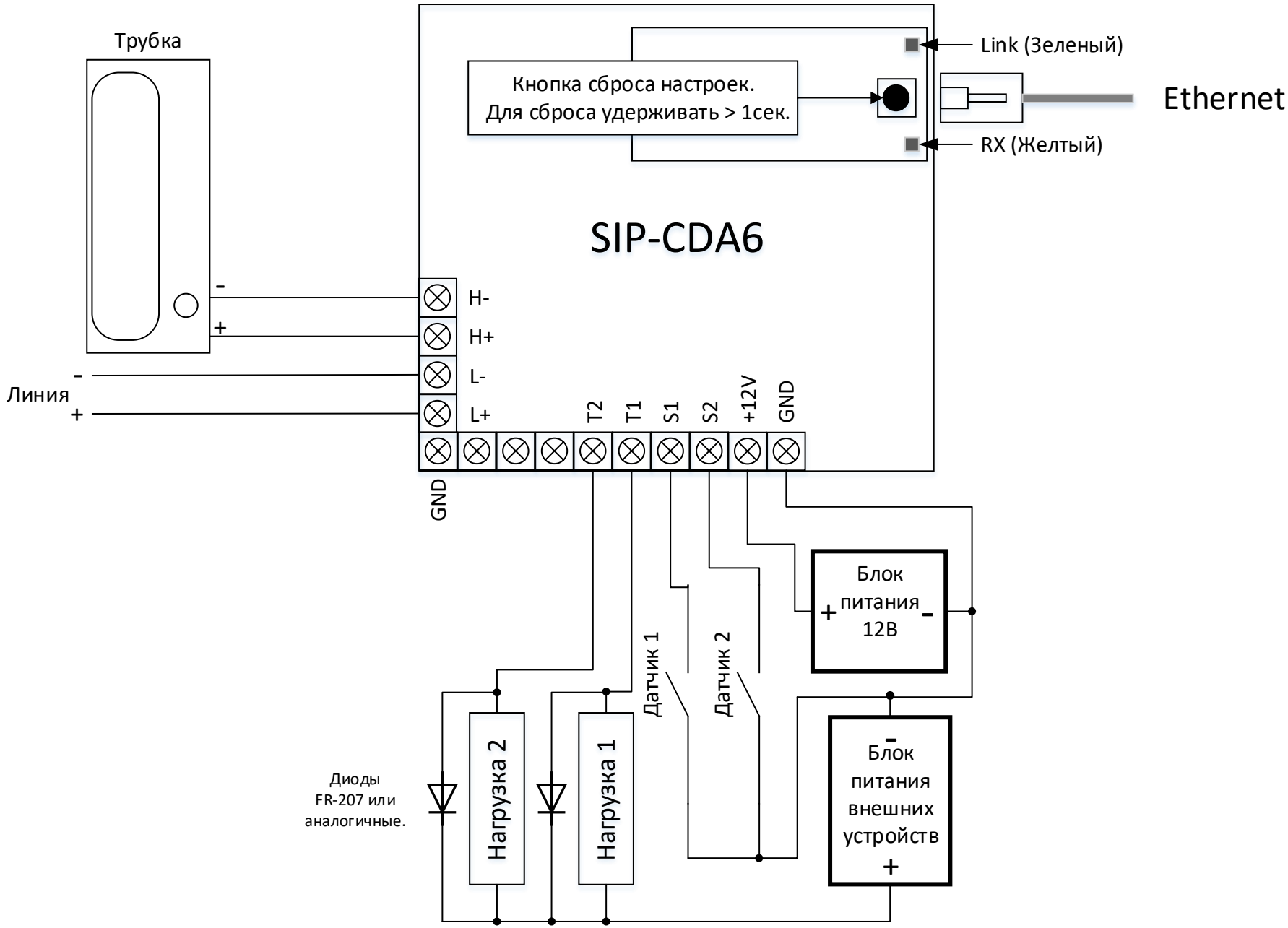Схема подключения SIP-CDA6 к линии трубки.