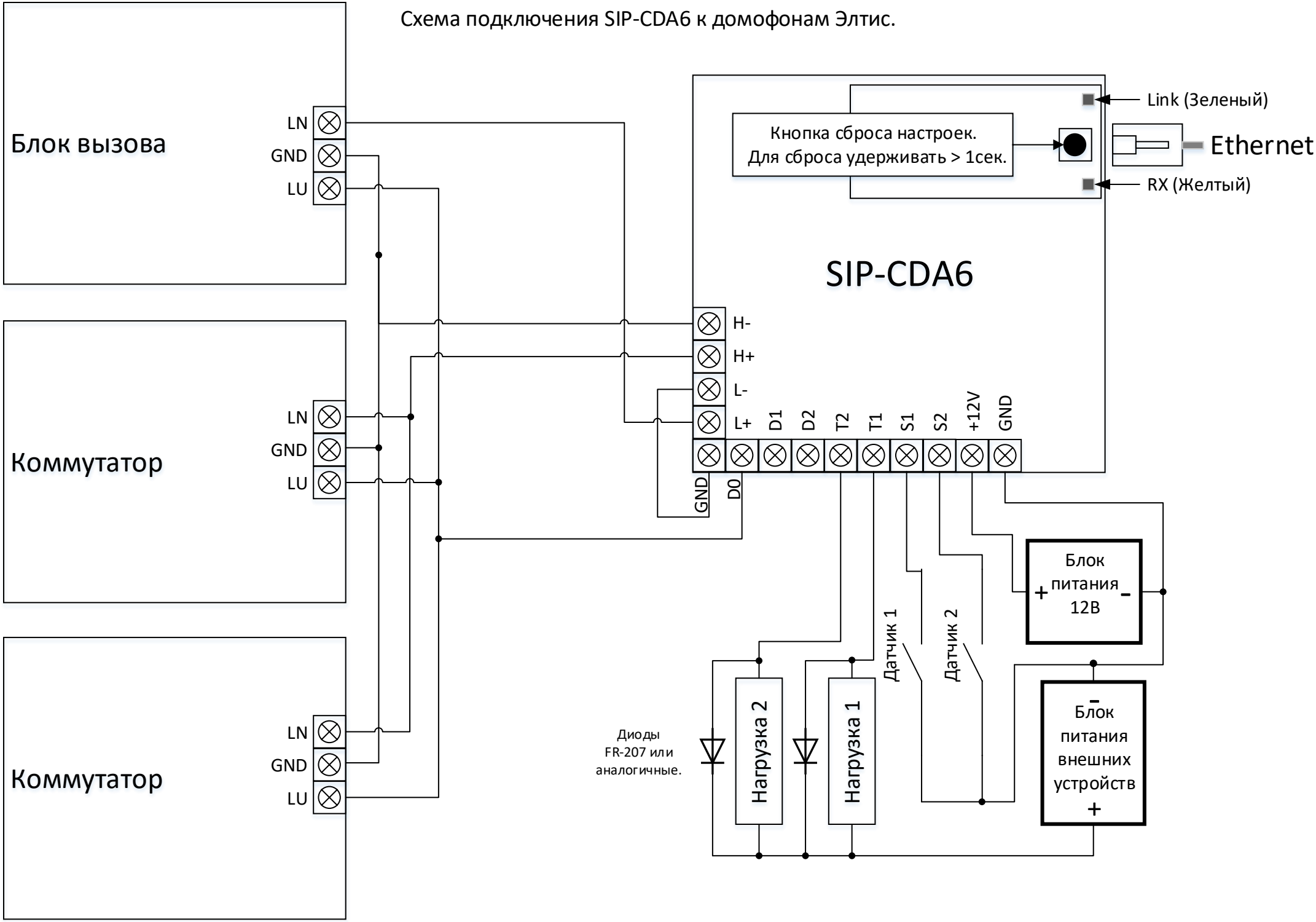Схема подключения SIP-CDA6 к домофонам Элтис.